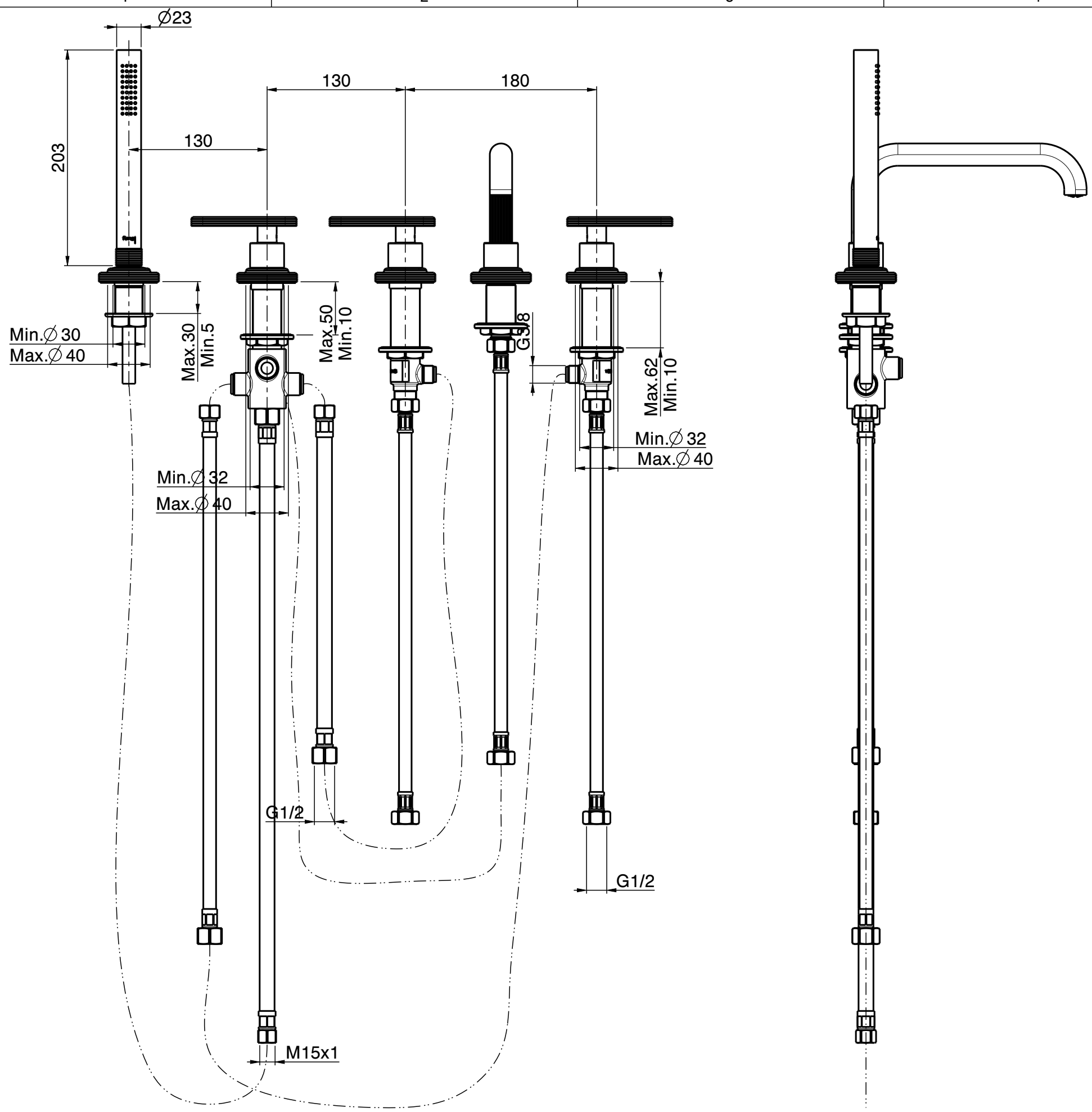

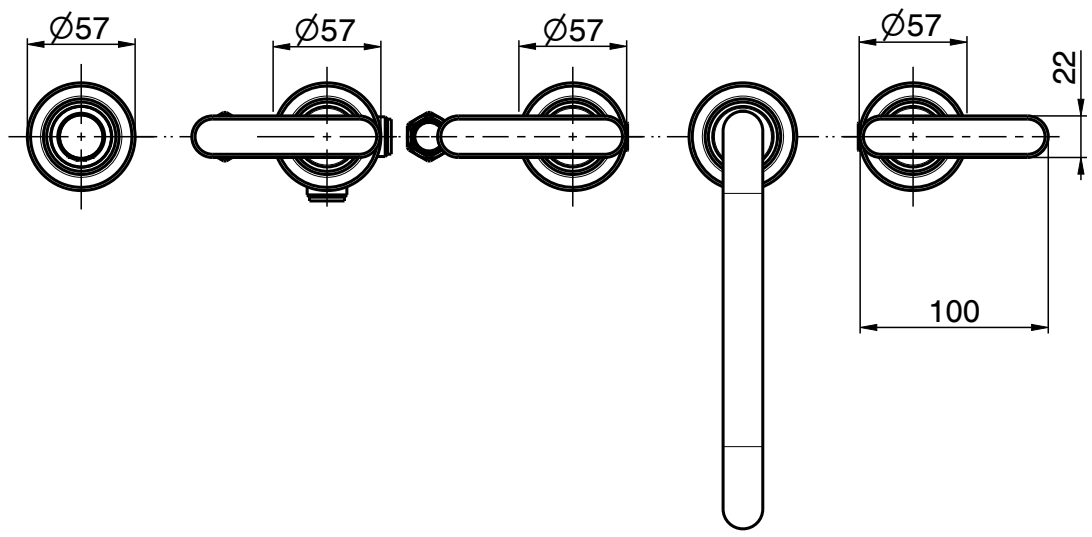

fima CARLO FRATTINI rubinetterie	DESCRIZIONE Bordo vasca con bocca	SERIE Park Lane
	DESCRIPTION Bathtub edge with spout	DATA MODIFICA 18-04-2025
	CODICE F1324	Peso (Kg) [.1]
	Rev. Ver. 0.20 / Data 13-11-2023	TOLL. ± 5mm

Tutti i diritti sono riservati. Nessuna parte del disegno può essere riprodotta o resa pubblica, senza autorizzazione scritta della FIMA Carlo Frattini s.p.a. "13-11-2023" copyright©
All rights reserved. No part of the drawing can be reproduced or made public, without written authorization from FIMA Carlo Frattini s.p.a. "13-11-2023" copyright©