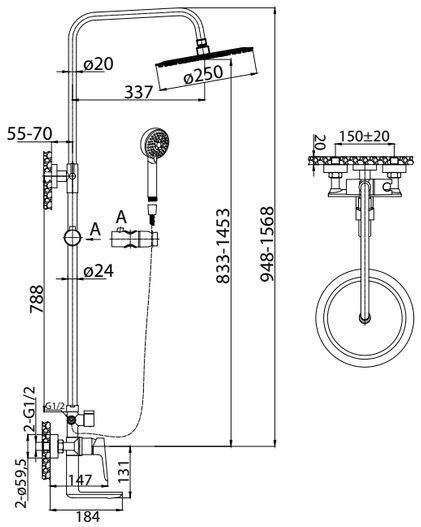

ANCONA-VSCM-CRM
Душевая стойка со смесителем для ванны, верхним и ручным душем. Диаметр верхнего душа 25 см

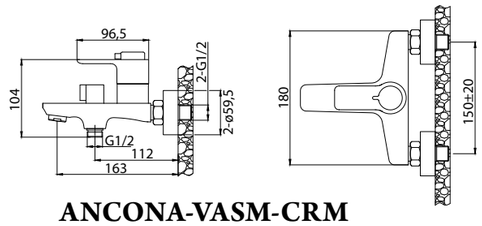

ANCONA-VASM-CRM
Смеситель термостатический для ванны и душа

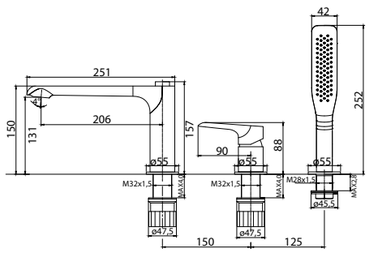

ANCONA-BVD3-CRM
Смеситель на борт ванны с ручным выдвижным душем

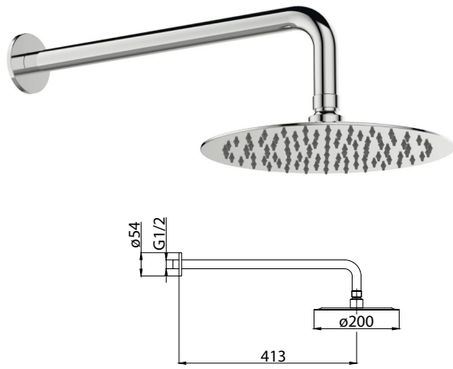

ANCONA-SLD-CRM
Верхний душ.
Диаметр верхнего душа 25 см

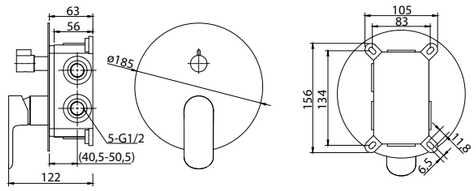

ANCONA-VDI-CRM
Встраиваемый смеситель с переключателем

ANCONA-DFS-CRM
Ручной душ со штуцером с держателем

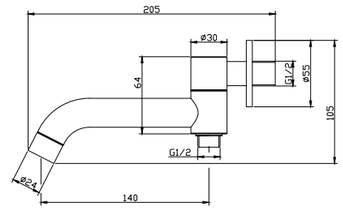

ANCONA-BCA-CRM
Излив для ванны с дивертором для душа