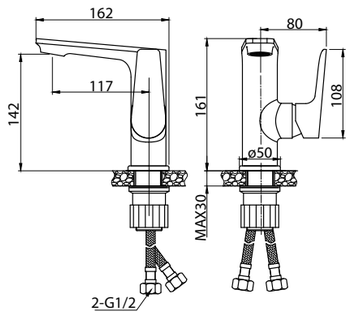

ANCONA-LVM-CRM
Смеситель для раковины
без донного клапана

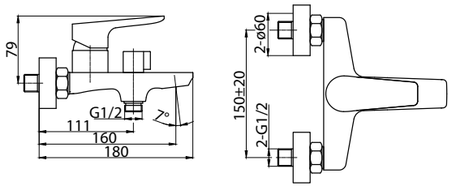

ANCONA-VAS-CRM
Смеситель для ванны и душа

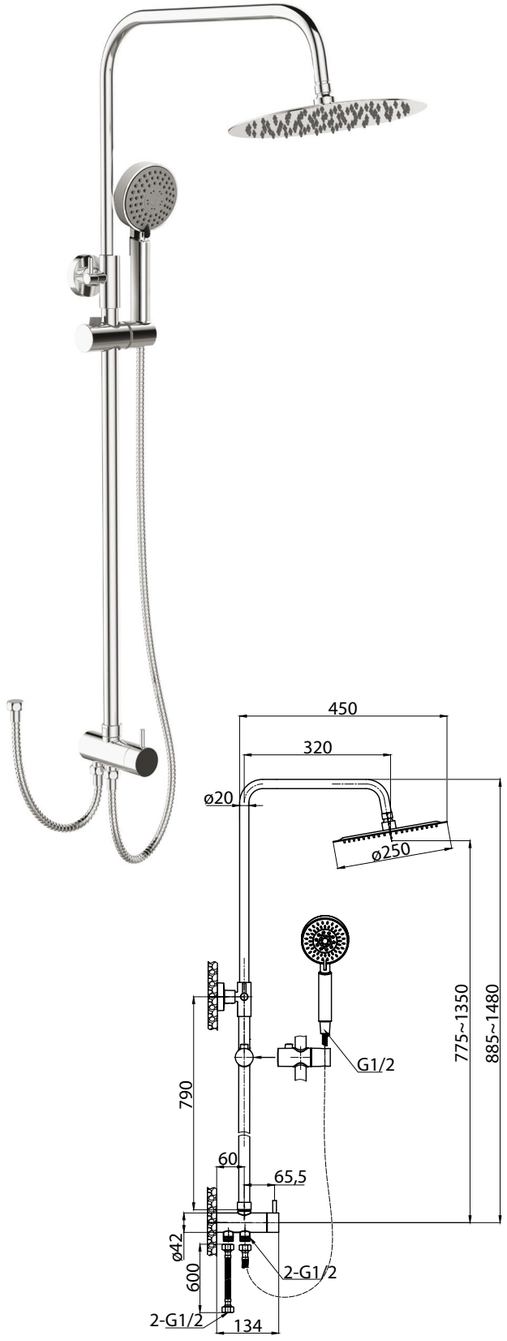

ANCONA-DOC2FD-CRM
Душевая стойка без смесителя,
с двумя гибкими шлангами

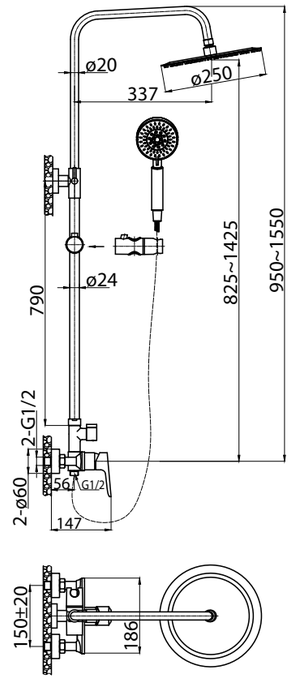

ANCONA-DOCM-CRM
Душевая стойка со смесителем
для душа, верхним и ручным душем